OEM AUTOMATIC
Bjørnstjerne Bjørnsonsgate 110, 3044 Drammen, Norway
Phone 32 21 05 05 | post@oem.no | www.oem.no

0150 - SERIEN

Vakuumbryter

0150456154001
Vakuumbryter 100..950 mBar G1/8" Female

- DIN-kontakt
- Aluminium
- Vekselkontakt
- 100..950 mbar

PRODUKTBESKRIVELSE

0150 - serien i fra produsent Suco, er en kompakt vakuumbryter i aluminium og har DIN-A kontakt.
Suco har et godt utvalg av trykkbrytere for luft, vann, olje og gass.

TEKNISKE DATA

GENERELL DATA

Arbeidsområde min.	0,1 bar
Arbeidsområde maks.	0,95 bar
Funksjon	Vekslende kontakt
Elektrisk tilkobling	DIN EN 175301-803-A
IP-klasse	IP65
Materiale hus	Aluminium
Materiale medieberørte deler	Aluminium, ECO
Materiale membran	ECO
Mediatemperatur fra	-20 °C
Mediatemperatur til	100 °C
Kontaktbelastning maks. AC	5 A
Kontaktbelastning maks. DC	0,25 A

Spenning AC/DC maks.	250 V
Spenning AC/DC min.	10 V
Omgivelsestemperatur fra	-20 °C
Omgivelsestemperatur til	80 °C
Avvik maks.	±50mbar
Antall vekslinger/minutt maks.	200
Prosesstilkobling	G1/8" innvendig
Vekt	270 g
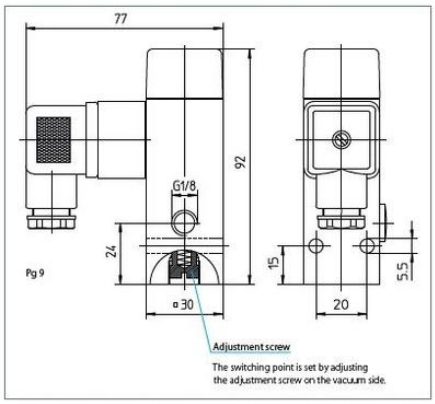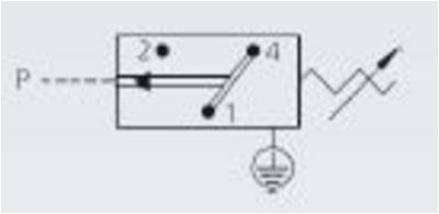
Funksjon	Mekanisk
Type Pressure Switch	Vakuum